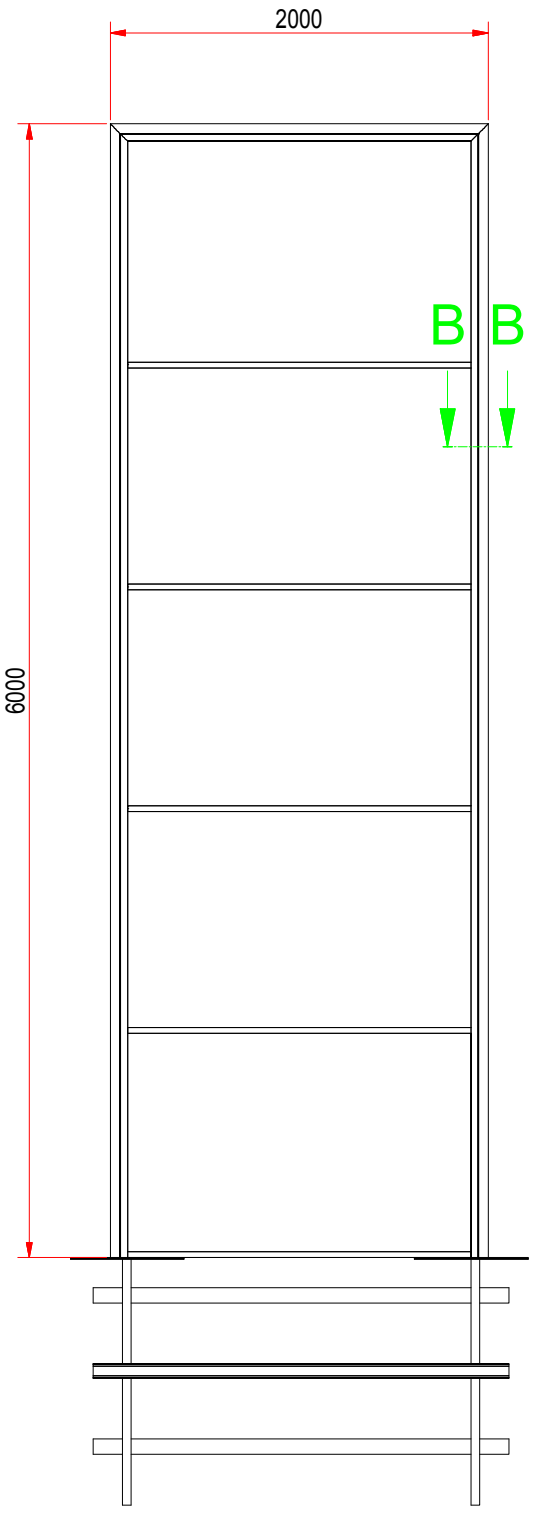

TELAIO

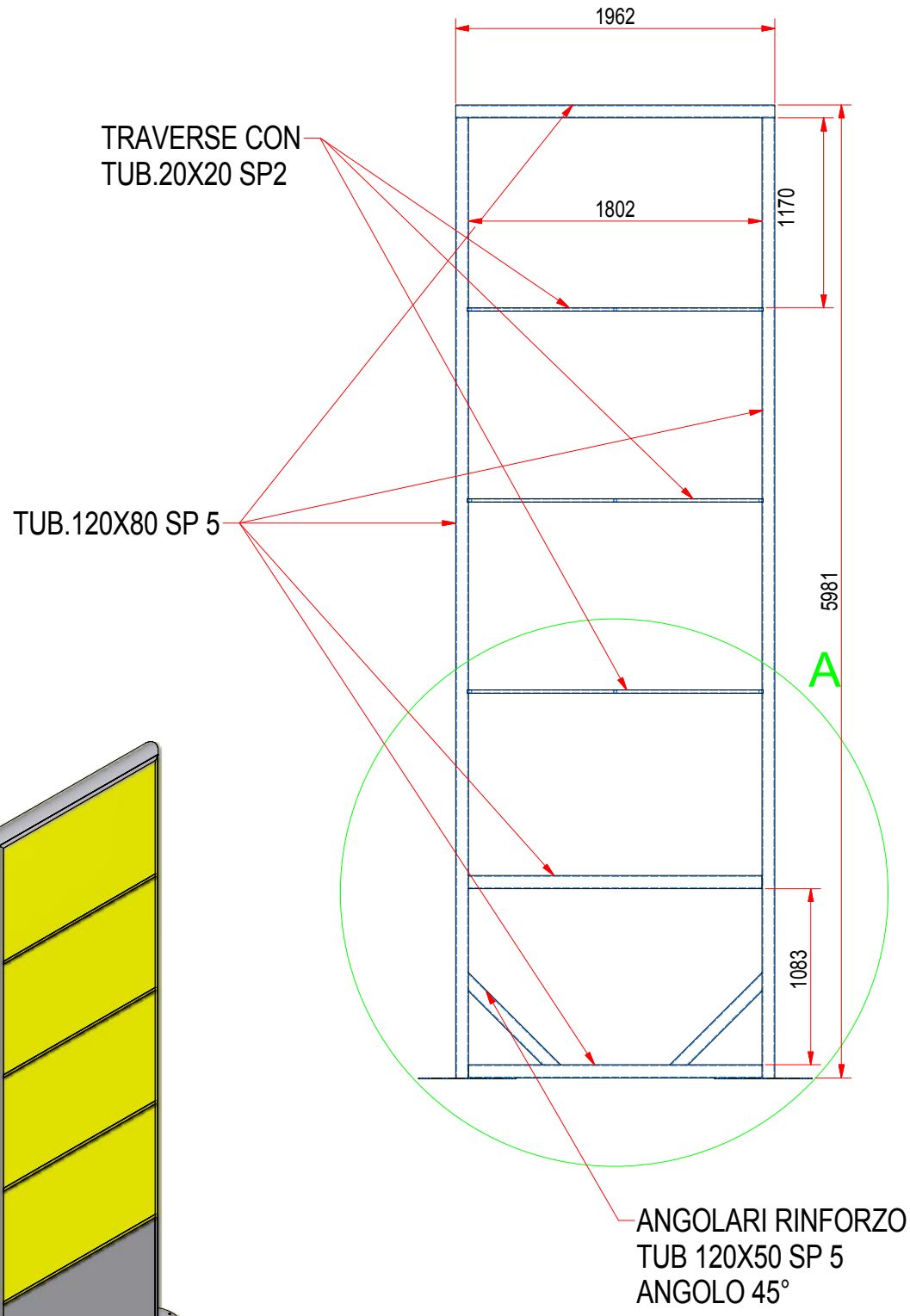

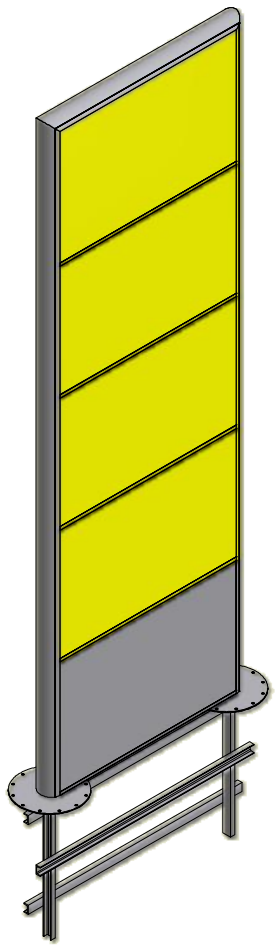

PIASTRA DI
BASE :
ALU 014

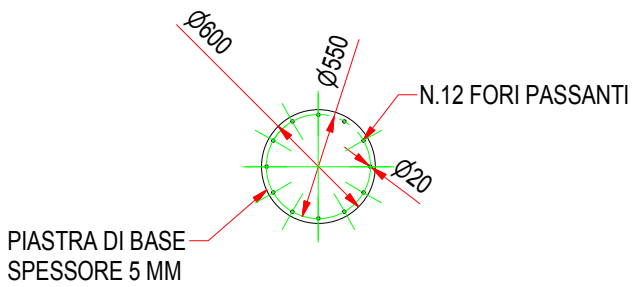

CONTROPIASTRA E TELAIO

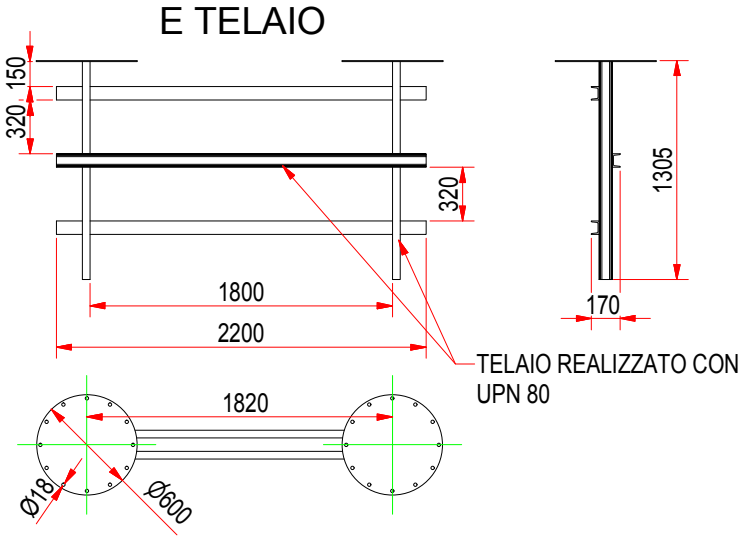

A

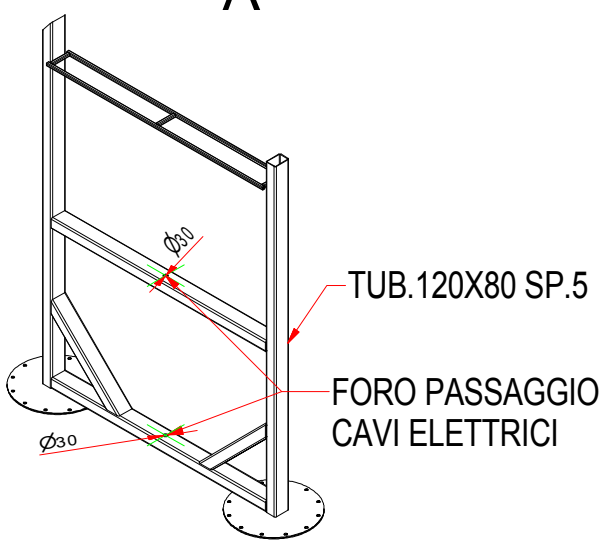

B-B

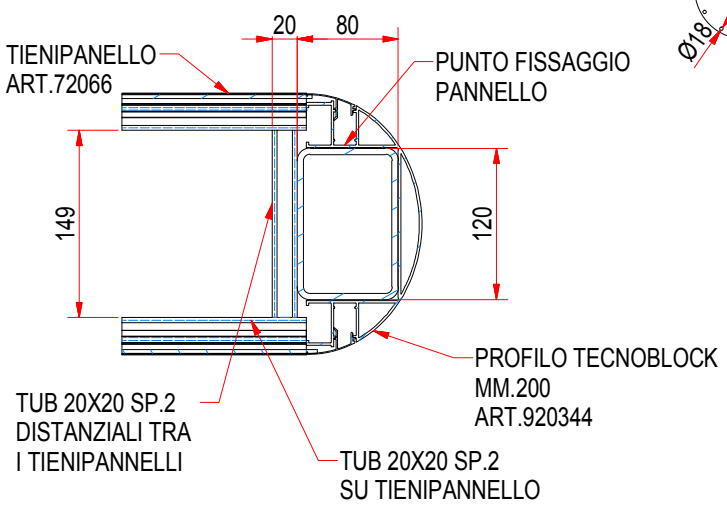

SE NON DIVERSAMENTE SPECIFICATO
TUTTE LE QUOTE SONO IN mm
E SI INTENDONO A PEZZO FINITO

- ALBERI	h11 UNI EN 20286-2:1995	- ⏥ - ⊥ - // TRA SUPERFICI	0.2 SU 100
- FORI	H11 UNI EN 20286-2:1995	- ◎ CONCENTRICITÀ E COASSIALITÀ	0.2 SU 100
- ALTRE QUOTE	Js11 UNI EN 20286-2:1995	- / ERRORE DI ROTAZIONE	0.2 SU 100
- VALORI ANGOLARI	± 30'	- RUGOSITÀ Ra	3.2 µm
- SMUSSI DI SPIGOLI	DA 0.2 A 0.5	- CARPENTERIA SALDATA	Js 13
- RACCORDI CONCAVI	DA 0.5 A 1.0	- CARPENTERIA CHIODATA	Js 14
- FILETT. QUAL. MEDIA	UNI 5545:1965	- VALORI ANGOLARI SU CARPENTERIA	± 45'
- ⊥ TRA SUPERFICI E RISPETTO ASSI	0.1 SU 100		

PROCEDIMENTO DI SALDATURA
SECONDO CNRUNI10011 2.5.1
CLASSE I SECONDO 2.5.3
PREPARAZIONE E DIMENSIONE SECONDO
SPECIFICA 060918

Alutech ITALIA
VIA DEI CARRAI, 15
06019 UMBERTIDE (PG)
TEL +39 075.9417751
FAX +39 075.9412854
E-MAIL SIGN@ALUTECHITALIA.COM

PROG. Ing. A. Palazzetti	02/11/2010	T. TERMICO	T. SUPERFICIALE
CONTR.			
GREZZO	MATERIALE		MASSA N/A
DISEGNO N. ART.610		A3	FOGLIO 1 di 1